ДВЕСТА ЭЛЕКТРИК
62/3, ул. Притыцкого, Минск, Республика Беларусь, +375 (17) 211-53-25

Направьте подписанный опросный лист
на адрес: market@dvesta.com
или по факсу: +375 (17) 211-53-25

# ОПРОСНЫЙ ЛИСТ
# на изготовление тиристорной системы управления ТЭДФ

## КОНТАКТНЫЕ ДАННЫЕ

| | |
|---|---|
| Дата заполнения | |
| Наименование предприятия | |
| Адрес | |

| | |
|---|---|
| Контактное лицо | |
| Должность | |
| Рабочий телефон | |
| Мобильный телефон | |
| Электронная почта | |

## ДАННЫЕ КРАНА

| | |
|---|---|
| Цех | |
| № крана (кранов) | |
| Тип | ☐ Общепромышленный ☐ Грейферный<br>☐ Магнитный ☐ Литейный<br>☐ _____ |
| Грузо-подъемность (т) | |
| Пролет моста (м) | Высота подъема (м) |
| Размещение оборудования | ☐ Электропомещение ☐ Электрошкафы |

| | |
|---|---|
| Напряжение питания крана (В) | |
| Напряжение цепей командоаппаратов | ☐ 24V DC ☐ 220V AC ☐ _____ |
| t° окружающей среды | От_____°C до_____°C |
| Условия эксплуатации | ☐ Открытый воздух ☐ Неотапливаемый цех<br>☐ Отапливаемый цех ☐ _____ |
| Характеристики пыли | ☐ Электропроводящая ☐ Диэлектрическая |
| Выполняемые функции | |

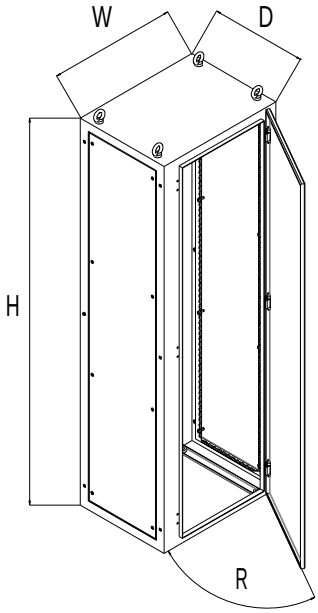


Изображение шкафа дано для справки.
Конструкция шкафа может отличаться.
Стандартные размеры шкафов доступны
на сайте http://dvesta.com/dimensions

## СПЕЦИАЛЬНЫЕ ТРЕБОВАНИЯ

М.П. Подпись

## МЕХАНИЗМ КРАНА

☐ Подъем ☐ Вспл. подъем ☐ 4-х канатный грейфер ☐ Мост ☐ Тележка ☐ _____

| | | | | |
|---|---|---|---|---|
| Режим эксплуатации | по ГОСТ25835 | ПВ (%) | Тип командо-аппарата | |
| Тип ступеней скорости | ☐ Активные сопротивления | ☐ Реактивные сопротивления | Скорость (м/с) | номинальная / остановочная |
| Количество ступеней ротора | обычно от 1 до 5 | | Концевые выключатели (шт.) | аварийные / остановочные |
| Глубина регулирования | ☐ 1:1 (ТЭДФ-Р0, ТЭДФ-РР) | ☐ До 1:3 (ТЭДФ-3М, 4М, 5М) | Габаритные ограничения (мм) | по высоте (H) / по ширине (W) |
| | ☐ До 1:8 (ТЭДФ-3МИ, 4МИ, 7М) | ☐ До 1:10 (ТЭДФ-7МИ) | | по глубине шкафа (D) / + открытие дверей (R) |
| Тип действующей панели | | | Обслуживание оборудования | ☐ Одностороннее ☐ Двустороннее |
| Марка двигателя | | | Опции | ☐ Обогрев ☐ Вентиляция |
| Мощность (кВт) | | Кол-во двигателей (шт) | | ☐ Кондиционирование ☐ Освещение |
| Скорость (об/мин) | | Напряжение ротора (В) | Марка ТЭДФ | если известна |
| Ток статора (А) | | Ток ротора (А) | Примечание | |
| Тип тормоза, количество | | | | |

## МЕХАНИЗМ КРАНА

☐ Подъем ☐ Вспл. подъем ☐ 4-х канатный грейфер ☐ Мост ☐ Тележка ☐ _____

| | | | | |
|---|---|---|---|---|
| Режим эксплуатации | по ГОСТ25835 | ПВ (%) | Тип командо-аппарата | |
| Тип ступеней скорости | ☐ Активные сопротивления | ☐ Реактивные сопротивления | Скорость (м/с) | номинальная / остановочная |
| Количество ступеней ротора | обычно от 1 до 5 | | Концевые выключатели (шт.) | аварийные / остановочные |
| Глубина регулирования | ☐ 1:1 (ТЭДФ-Р0, ТЭДФ-РР) | ☐ До 1:3 (ТЭДФ-3М, 4М, 5М) | Габаритные ограничения (мм) | по высоте (H) / по ширине (W) |
| | ☐ До 1:8 (ТЭДФ-3МИ, 4МИ, 7М) | ☐ До 1:10 (ТЭДФ-7МИ) | | по глубине шкафа (D) / + открытие дверей (R) |
| Тип действующей панели | | | Обслуживание оборудования | ☐ Одностороннее ☐ Двустороннее |
| Марка двигателя | | | Опции | ☐ Обогрев ☐ Вентиляция |
| Мощность (кВт) | | Кол-во двигателей (шт) | | ☐ Кондиционирование ☐ Освещение |
| Скорость (об/мин) | | Напряжение ротора (В) | Марка ТЭДФ | если известна |
| Ток статора (А) | | Ток ротора (А) | Примечание | |
| Тип тормоза, количество | | | | |

## МЕХАНИЗМ КРАНА

☐ Подъем ☐ Вспл. подъем ☐ 4-х канатный грейфер ☐ Мост ☐ Тележка ☐ _____

| | | | | |
|---|---|---|---|---|
| Режим эксплуатации | по ГОСТ25835 | ПВ (%) | Тип командо-аппарата | |
| Тип ступеней скорости | ☐ Активные сопротивления | ☐ Реактивные сопротивления | Скорость (м/с) | номинальная / остановочная |
| Количество ступеней ротора | обычно от 1 до 5 | | Концевые выключатели (шт.) | аварийные / остановочные |
| Глубина регулирования | ☐ 1:1 (ТЭДФ-Р0, ТЭДФ-РР) | ☐ До 1:3 (ТЭДФ-3М, 4М, 5М) | Габаритные ограничения (мм) | по высоте (H) / по ширине (W) |
| | ☐ До 1:8 (ТЭДФ-3МИ, 4МИ, 7М) | ☐ До 1:10 (ТЭДФ-7МИ) | | по глубине шкафа (D) / + открытие дверей (R) |
| Тип действующей панели | | | Обслуживание оборудования | ☐ Одностороннее ☐ Двустороннее |
| Марка двигателя | | | Опции | ☐ Обогрев ☐ Вентиляция |
| Мощность (кВт) | | Кол-во двигателей (шт) | | ☐ Кондиционирование ☐ Освещение |
| Скорость (об/мин) | | Напряжение ротора (В) | Марка ТЭДФ | если известна |
| Ток статора (А) | | Ток ротора (А) | Примечание | |
| Тип тормоза, количество | | | | |

М.П. Подпись

## МЕХАНИЗМ КРАНА

☐ Подъем ☐ Вспл. подъем ☐ 4-х канатный грейфер ☐ Мост ☐ Тележка ☐ _____

| | | | | | |
|---|---|---|---|---|---|
| Режим эксплуатации | по ГОСТ25835 | ПВ (%) | Тип командо-аппарата | | |
| Тип ступеней скорости | ☐ Активные сопротивления | ☐ Реактивные сопротивления | Скорость (м/с) | номинальная | остановочная |
| Количество ступеней ротора | обычно от 1 до 5 | | Концевые выключатели (шт.) | аварийные | остановочные |
| Глубина регулирования | ☐ 1:1 (ТЭДФ-Р0, ТЭДФ-РР) | ☐ До 1:3 (ТЭДФ-3М, 4М, 5М) | Габаритные ограничения (мм) | по высоте (H) | по ширине (W) |
| | ☐ До 1:8 (ТЭДФ-3МИ, 4МИ, 7М) | ☐ До 1:10 (ТЭДФ-7МИ) | | по глубине шкафа (D) | + открытие дверей (R) |
| Тип действующей панели | | | Обслуживание оборудования | ☐ Одностороннее | ☐ Двустороннее |
| Марка двигателя | | | Опции | ☐ Обогрев | ☐ Вентиляция |
| Мощность (кВт) | | Кол-во двигателей (шт) | | ☐ Кондиционирование | ☐ Освещение |
| Скорость (об/мин) | | Напряжение ротора (В) | Марка ТЭДФ | если известна | |
| Ток статора (А) | | Ток ротора (А) | Примечание | | |
| Тип тормоза, количество | | | | | |

## МЕХАНИЗМ КРАНА

☐ Подъем ☐ Вспл. подъем ☐ 4-х канатный грейфер ☐ Мост ☐ Тележка ☐ _____

| | | | | | |
|---|---|---|---|---|---|
| Режим эксплуатации | по ГОСТ25835 | ПВ (%) | Тип командо-аппарата | | |
| Тип ступеней скорости | ☐ Активные сопротивления | ☐ Реактивные сопротивления | Скорость (м/с) | номинальная | остановочная |
| Количество ступеней ротора | обычно от 1 до 5 | | Концевые выключатели (шт.) | аварийные | остановочные |
| Глубина регулирования | ☐ 1:1 (ТЭДФ-Р0, ТЭДФ-РР) | ☐ До 1:3 (ТЭДФ-3М, 4М, 5М) | Габаритные ограничения (мм) | по высоте (H) | по ширине (W) |
| | ☐ До 1:8 (ТЭДФ-3МИ, 4МИ, 7М) | ☐ До 1:10 (ТЭДФ-7МИ) | | по глубине шкафа (D) | + открытие дверей (R) |
| Тип действующей панели | | | Обслуживание оборудования | ☐ Одностороннее | ☐ Двустороннее |
| Марка двигателя | | | Опции | ☐ Обогрев | ☐ Вентиляция |
| Мощность (кВт) | | Кол-во двигателей (шт) | | ☐ Кондиционирование | ☐ Освещение |
| Скорость (об/мин) | | Напряжение ротора (В) | Марка ТЭДФ | если известна | |
| Ток статора (А) | | Ток ротора (А) | Примечание | | |
| Тип тормоза, количество | | | | | |

## ДОПОЛНИТЕЛЬНЫЙ ЗИП

В стандартный перечень ЗИП входят:

- 2 тиристора каждого типа,
- платы управления тиристорами,
- плата питания и защиты,
- вставки плавкие.

Дополнительный ЗИП может включать:

- контроллер Mitsubishi с ПО ТЭДФ,
- программатор (ноутбук),
- доп. платы и др. по согласованию.

М.П. Подпись

Примечание: данный опросный лист с подписями и печатями Заказчика на всех страницах является техническим заданием для расчета коммерческого предложения и неотъемлимой частью договора поставки оборудования.